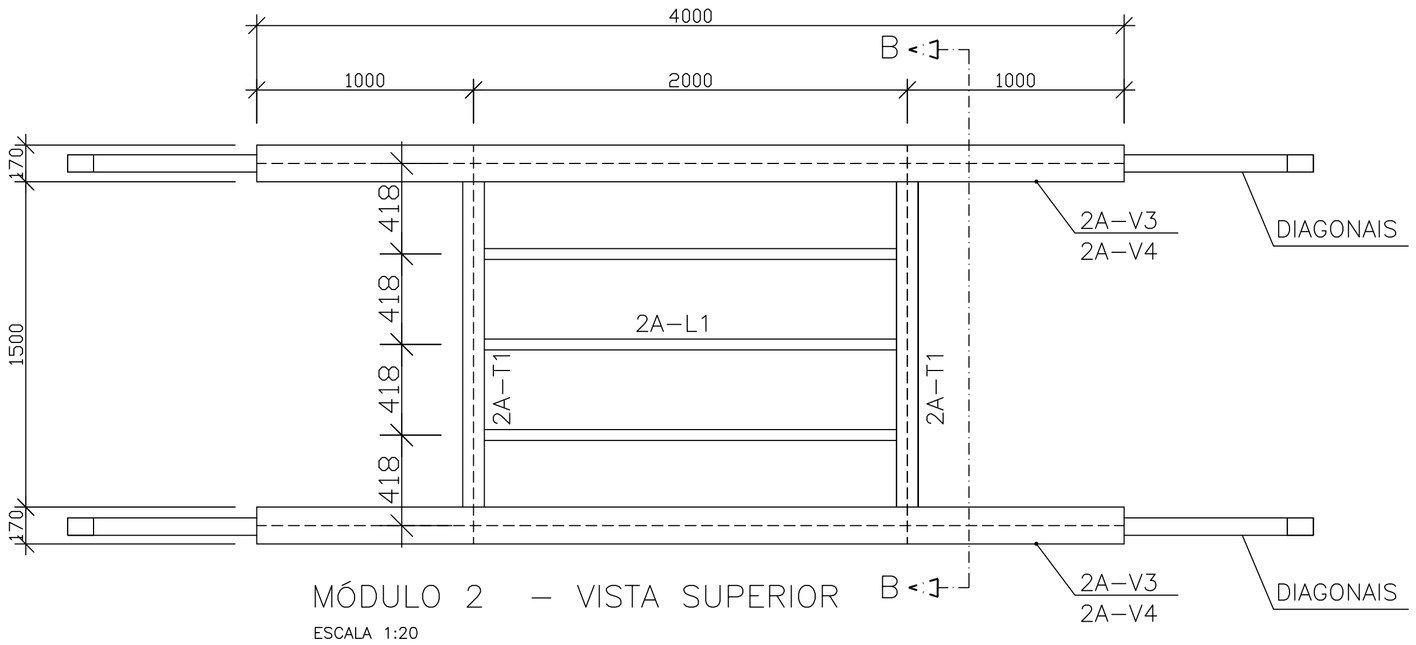

MÓDULO 2 – VISTA SUPERIOR

ESCALA 1:20

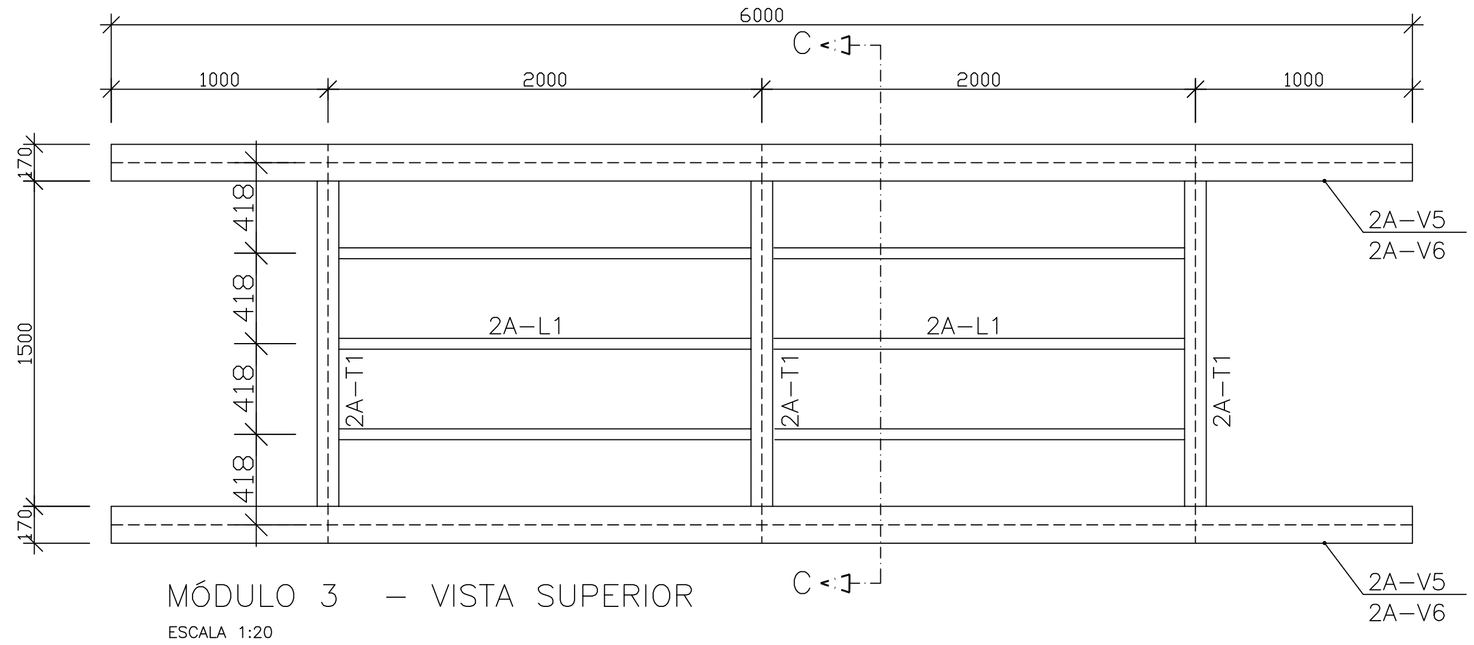

MÓDULO 3 – VISTA SUPERIOR

ESCALA 1:20

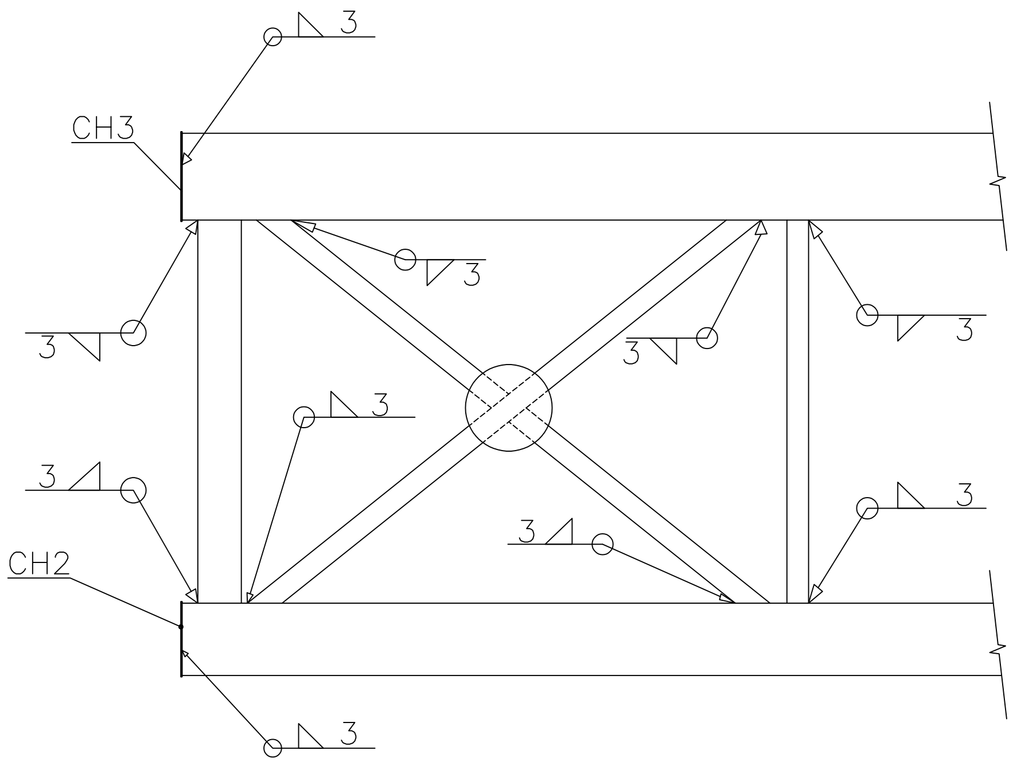

DETELHES DE SOLDA TIPICOS C

ESCALA 1:15

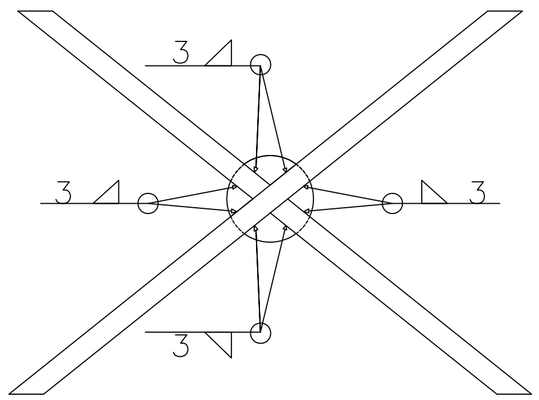

DETELHES DE SOLDA TIPICOS

ESCALA 1:15

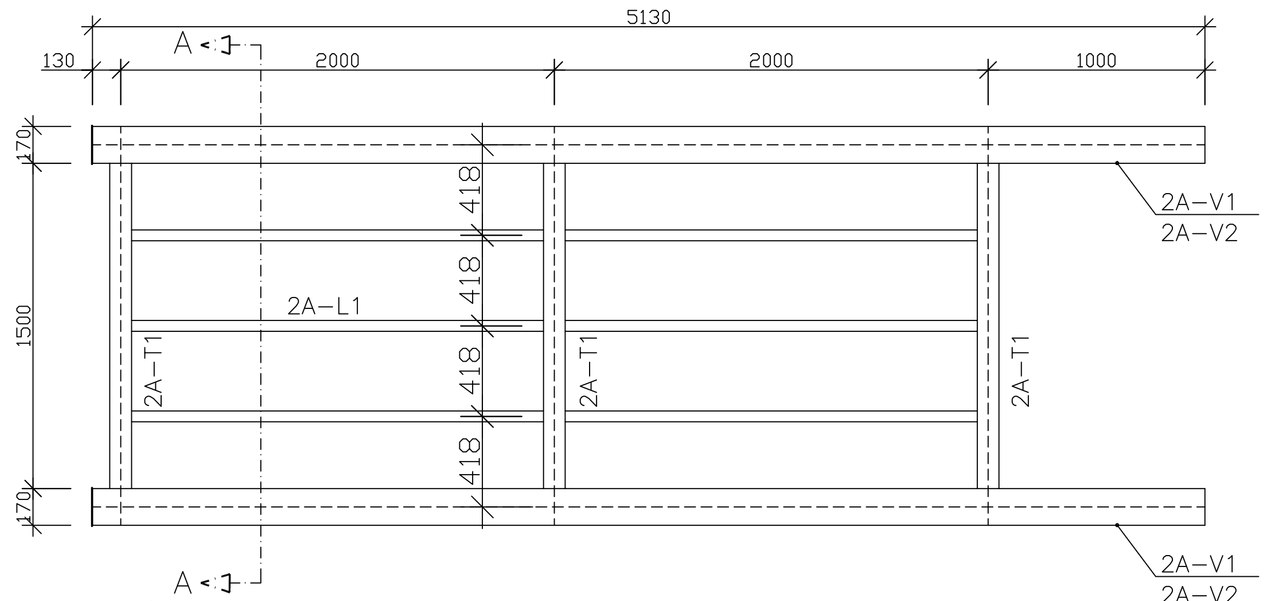

MÓDULO 1 – VISTA SUPERIOR

ESCALA 1:20

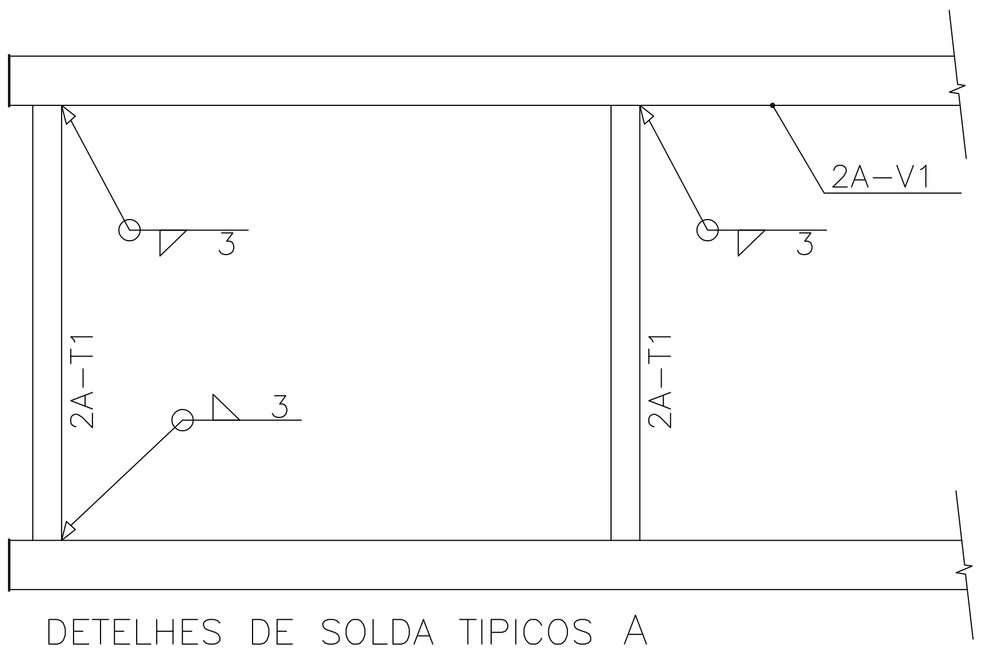

DETELHES DE SOLDA TIPICOS A

ESCALA 1:15

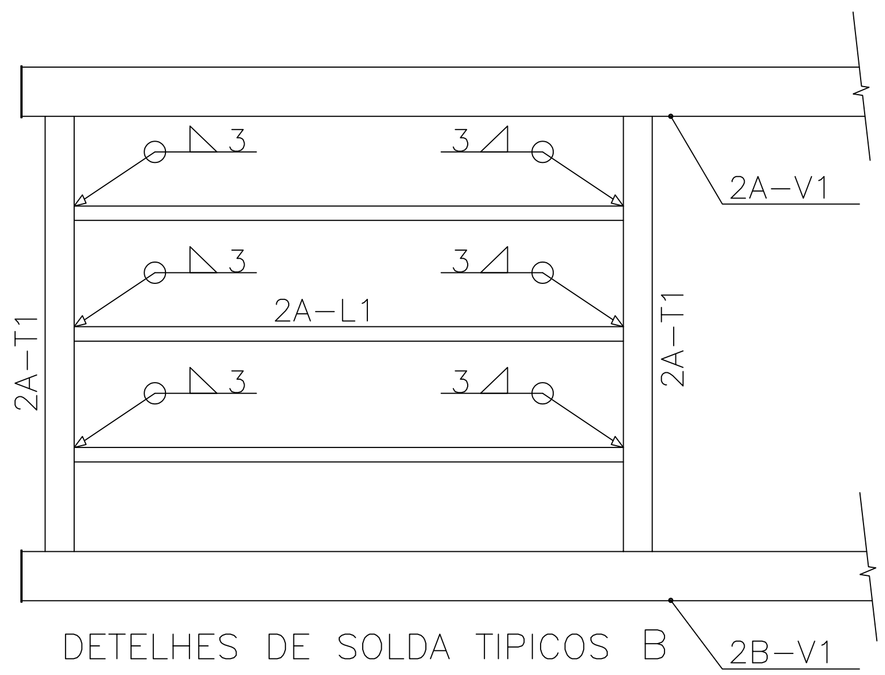

DETELHES DE SOLDA TIPICOS B

ESCALA 1:15

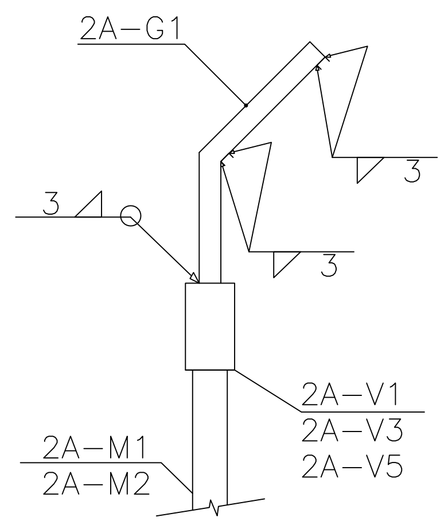

DETELHES DE SOLDA TIPICOS E

ESCALA 1:15

REV	DESCRIÇÃO	DATA	EXEC.	VERIF.	APROV.
00	PROJETO ESTRUTURAL	05/10			

CONTRATADA: VIAVOZ EIRELI

viavoz

RT.: SINVAL LADEIRA
REG. CREA: 28.498/D
ASS.: SINVAL LADEIRA:13797247672 — Assinado de forma digital por SINVAL LADEIRA:13797247672 Dados: 2021.10.05 17:44:57 -03'00'

CONTRATANTE: PREFEITURA MUNICIPAL DE SANTA LUZIA

PROGRAMA: PASSARELAS AV. BRASÍLIA/AV. FRIMISA

MUNICIPIO/ÁREA: SANTA LUZIA/MG

TÍTULO: PROJETO ESTRUTURAL
PASSARELA 2A – PONTE 02 – AVENIDA BRASÍLIA/FRIMISA
VISTAS SUPERIORES DOS MÓDULOS 1,2 E 3 E DETALHES DE SOLDA

DATA: OUTUBRO/2021
ESCALA: INDICADA
PRANCHA: 4/6
ARQUIVO: